版次	修订描述	制图
A0	INITIAL RELEASE	

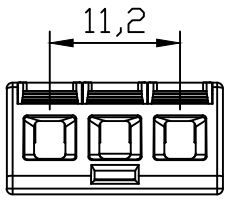

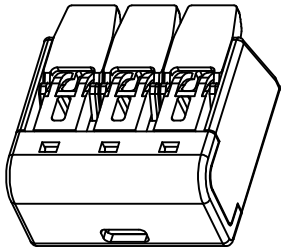

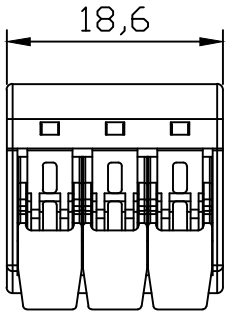

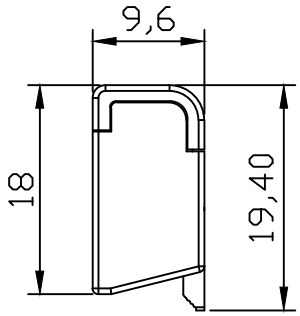

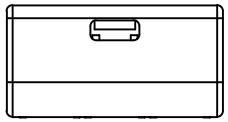

Voltage/Curent 450V / 32A
Wire Size: ： 0.2-4.0mm2

2,Power-frequency withstand voltage:AC2500V

3,Impulse withstand voltage:3000V

4,Contact Resistance: ≤15mΩ

5,Insolation Resistance: :≥DC500V,500MΩ

6,Working Temperature: -40°C ～ +105°C

7,Stripping length:14MM

±0.25	±0.40	±0.50	±0.80	图号		页次	1/1	核准		产品名称	PCT-413	Fucon